Касса самообслуживания АТОЛ 3212 miniPC J6412 АТОЛ 3212 miniPC I5-10gen

Паспорт

2025

Паспорт

Версия документа от 10.04.2025

Содержание

1. Общие указания 4
2. Основные технические данные и характеристики 4
3. Стойкость к внешним воздействиям 6
4. Надежность 7
5. Комплектность 7
6. Описание маркировки 7
7. Гарантийные обязательства, условия хранения, транспортировка 8
8. Указания по заполнению паспорта КСО 9
9. Указания по вводу в эксплуатацию 9
10. Указания по проведению пуско-наладочных работ 9
11. Свидетельство о приёмке 11
12. Свидетельство об упаковке 11
13. Акт ввода КСО в эксплуатацию 12
14. Отметки о техническом обслуживании 13
15. Сведения о ремонтах узлов КСО 14
16. Маркировка КСО 15
17. Акт вывода КСО из эксплуатации 16
18. Заявка на гарантийный ремонт 17

1. Общие указания

1.1. Данный «Паспорт» содержит описание параметров и технических характеристик кассы самообслуживания АТОЛ 3212 miniPC (далее – КСО), которая представлена в двух модификациях:

- АТОЛ 3212 miniPC J6412;
- АТОЛ 3212 miniPC I5-10gen.

1.2. Перед вводом кассы самообслуживания АТОЛ 3212 miniPC в эксплуатацию необходимо внимательно ознакомиться с документом «Руководство по эксплуатации» (представлен на сайте компании АТОЛ).

1.3. Касса самообслуживания АТОЛ 3212 miniPC применяется торговыми организациями и индивидуальными предпринимателями при осуществлении расчетов.

1.4. Изготовитель КСО: ООО «АТОЛ», 129085, Москва, ул. Годовикова, д. 9, стр. 17, этаж 4, пом. 5.

По всем вопросам, связанным с консультированием, обслуживанием и ремонтом, обращаться по адресу 129085, Москва, ул. Годовикова, д. 9, стр. 13, этаж 1, пом. 1.1 (т.: +7 (495) 730-7420, e-mail: question@atol.ru) или в Авторизованные Сервисные Центры (АСЦ). Список АСЦ, уполномоченных на проведение сервисного обслуживания ККТ, расположен на сайте https://www.atol.ru/company/service-support/service-organizations/.

2. Основные технические данные и характеристики

В состав КСО входят следующие основные узлы:

- материнская плата – электронный блок управления, выполняющий функцию устройства ввода/вывода и обеспечивающий выполнение всех функций, соответствующих требованиям к КСО, в КСО установлена материнская плата:

Характеристика	Значение	
	АТОЛ 3212 miniPC J6412	АТОЛ 3212 miniPC I5-10gen
Процессор	Intel Celeron Processor J6412 4 cores, 4 threads 2.0 Ghz	Intel Core i5-10310U 4 cores, 8 threads 4.40 Ghz
Накопитель	SSD 128 GB	SSD 256 GB
Оперативная память	DDR4 4 GB	DDR4 8 GB
Поддерживаемые ОС	Windows / Linux	

- Плата инвертора матрицы – небольшая печатная плата, которая передает и преобразовывает постоянный ток от платы управления LCD в переменный для питания и подсветки дисплея;

- плата управления LCD – плата с интерфейсными разъемами для управления дисплеем LCD;

- плата сенсорной панели – плата для управления сенсорной панелью и передачи данных плате управления LCD;

- вспомогательная плата – дополнительная плата для подключения динамиков, кнопки загрузки ОС и платы одним разъемам USB (Type A);

- плата управления световым индикатором[1], которая предназначена для управления индикатором в зависимости от режима работы КСО (включена, выключена, режим ожидания, ошибка) и передачи данных материнской плате;

- модуль USB с одним разъемом USB (Type A) – плата для подключения внешних USB-устройств;

- модуль USB с двумя разъемами USB (Type A) – для подключения внешних USB-устройств;

- модуль USB с одним разъемом USB (Type B) – плата для подключения платы управления сенсорной панелью к материнской плате;

- два динамика;

- дисплей 21.5" 16:9 1920 x 1080 с сенсорной панелью, обеспечивающий отображение текстовой и графической информации, взаимодействие и управление КСО через интерфейс.

[1] – Плата управления световым индикатором устанавливается в корпус КСО опционально.

Обозначения основных узлов КСО АТОЛ 3212 miniPC приведены в таблице.

№	Наименование узла	Обозначение	
		АТОЛ 3212 miniPC J6412	АТОЛ 3212 miniPC I5-10gen
1.	Материнская плата	WK-J6412B0-6C1L J6412	WK-10310UB0-6C1L I5-10310U
2.	Плата интерфейсная	K1-X86 V1.1	
3.	Плата инвертора матрицы дисплея	DZ-LP0632-3C	
4.	Плата управления LCD	ME.NT68830:EB818	
5.	Плата сенсорной панели	HX-038-215-086-A0	
6.	Вспомогательная плата	W5–XL3001 V 1.0	
7.	Плата управления световым индикатором	FY_AllLed V.5.0	
8.	Модуль 1xUSB-PH	FY-USB-PH V5.0	
9.	Модуль 1xUSB	FY-USB	
10.	Модуль 2xUSB	FY-2xUSB (V1.0)	

2.1. Электропитание КСО осуществляется от сети питания 220 В через установленный во внутренней части корпуса блок питания GM95-120700-F (12 В, 7 А, 84 Вт).

2.2. Масса без упаковки, не более, кг: 13;

2.3. Габариты без упаковки, не более, мм: 316 × 567 × 136;

2.4. Порты для подключения периферийных устройств и интерфейсы обмена:

- 7 x USB 3.0;
- 1 x VGA;
- 1 x HDMI;
- 1 x RJ45;
- 2 x RS-232;
- 1 x Microphone;
- 1 x Audio;
- 1 x AC;
- 1 x DC.

3. Стойкость к внешним воздействиям

КСО допускается применять при:

- температуре окружающей среды от +0 °С до + 45 °С;
- относительной влажности от 20% до 90%;
- атмосферном давлении от 84 до 107 кПа (от 631 до 805 мм рт. ст.).

КСО в упаковке для транспортировки выдерживает без повреждения воздействие следующих климатических и механических факторов:

- температуру окружающей среды от -20 °С до +60 °С;
- относительную влажность от 10% до 90%;
- атмосферное давление от 84 до 107 кПа (от 631 до 805 мм рт. ст.).

4. Надежность

№	Составляющая	Перечень возможных неполадок	Процент вероятности возникновения неисправности
1.	Материнская плата	– Отсутствие сети; – отказ или неточная калибровка сенсорного экрана; – случайная перезагрузка.	0,38%
2.	Дисплей с сенсорной панелью	– Отказ или неточная калибровка дисплея; – нечеткое (размытое) изображение; – отсутствие выходного сигнала.	0,56%

5. Комплектность

№	Наименование изделия	Количество
1.	АТОЛ 3212 miniPC	1
2.	Кабель сетевой для компьютера с евровилкой	1
3.	Комплект упаковки	1
4.	Паспорт	1

6. Описание маркировки

6.1. Маркировка КСО находится на задней панели КСО и содержит следующие данные:

- наименование или логотип предприятия-изготовителя;
- наименование, модель и код модели КСО;
- серийный номер;
- знак соответствия Таможенного союза;
- характеристики (процессор, объем ОЗУ и ПЗУ);

- параметры питания.

6.2. Места маркировки указаны в разделе «Маркировка КСО».

Шильдик:

АТОЛ 3212 miniPC J6412

АТОЛ 3212 miniPC I5-10gen

7. Гарантийные обязательства, условия хранения, транспортировка

7.1. Гарантийный срок работоспособности КСО составляет 12 месяцев со дня ввода в эксплуатацию, но не более 15 месяцев с даты отгрузки от Изготовителя. Гарантийные обязательства не распространяются на внешний блок питания, соединительные кабели, печатную документацию и упаковку КСО (подробнее гарантийные обязательства представлены на сайте https://www.atol.ru/company/service-support/guarantee-policy/).

7.2. Пользователь лишается права на гарантийное обслуживание при:

- вводе КСО в эксплуатацию без проведения пуско-наладочных работ;
- нарушении правил транспортировки, хранения и эксплуатации;
- наличии механических повреждений наружных деталей;
- нарушении марок-пломб.

7.3. Заявка на гарантийный ремонт приведена в разделе «Заявка на гарантийный ремонт».

7.4. КСО следует хранить в заводской упаковке на стеллажах в отапливаемых помещениях при температуре воздуха от –20 °С до +60 °С, относительной влажности воздуха от 20% до 90%. Содержание в воздухе пыли, масла и агрессивных примесей не должно превышать норм, установленных для складских и производственных помещений.

7.5. Транспортировка КСО должна производиться в транспортной упаковке изготовителя в закрытых транспортных средствах при температуре от -20 °С

до +60 °С, относительной влажности от 20% до 90% и атмосферном давлении от 84 до 107 кПа (от 630 до 805 мм рт. ст.).

7.6. Гарантийные обязательства не распространяются на внешнее подключенное оборудование, подробнее о гарантийных обязательствах на внешнее оборудование изложено в соответствующей документации.

8. Указания по заполнению паспорта КСО

Паспорт на данную модель КСО входит в комплект поставки КСО, а также представлен на сайте компании http://www.atol.ru.

Заполнение документа «Паспорт» не является обязательной процедурой при работе с КСО. Заполнение документа нужно выполнять с учетом следующих рекомендаций.

Сведения о ремонте КСО, включая замену узлов КСО с указанием серийного номера нового узла (например, материнской платы), должны заноситься в таблицу «Сведения о ремонтах узлов КСО».

9. Указания по вводу в эксплуатацию

9.1. Ввод КСО в эксплуатацию осуществляется пользователем КСО или техническими специалистами в случае обращения пользователя КСО в аккредитованный сервисный центр изготовителя КСО или другую обслуживающую КСО сервисную организацию, ввод в эксплуатацию необходимо производить согласно документации на данную модель КСО.

9.2. При вводе КСО в эксплуатацию может быть заполнен «Акт ввода в эксплуатацию» пользователем КСО или сотрудником уполномоченного АСЦ (в этом случае «Акт ввода в эксплуатацию» должен быть заверен печатью АСЦ).

9.3. Эксплуатация КСО должна производиться в соответствии с документом «Руководство по эксплуатации».

10. Указания по проведению пуско-наладочных работ

10.1. К пользователю КСО поступает принятой ОТК изготовителя и упакованной в штатную коробку. После доставки КСО к пользователю

должна быть произведена приемка изделия от транспортной организации, доставившей её.

10.2. Если при приемке обнаружено повреждение упаковочной коробки, то составляется акт или делается отметка в товарно-транспортной накладной.

10.3. Если КСО вносится с холода в теплое помещение, то необходимо дать ей прогреться при комнатной температуре, не распаковывая, в течение как минимум 6 часов.

10.4. После распаковки КСО проверить комплектность в соответствии с разделом «Комплектность» настоящего паспорта.

10.5. Претензии на некомплектность вложения в упаковку или механические повреждения КСО рассматриваются изготовителем только при отсутствии повреждений упаковочных коробок.

10.6. Подключение КСО к электропитанию пользователем до выполнения пуско-наладочных работ не разрешается. Претензии на неработоспособность КСО до проведения пуско-наладочных работ изготовителем не принимаются.

10.7. Для проведения пуско-наладочных работ необходимо:

- произвести осмотр КСО;
- соединить и надежно закрепить разъемы;
- провести проверку функционирования по тестам, в соответствии с документацией на данную модель КСО;
- если во время проверки не было отказов, то КСО считается прошедшей пуско-наладку и введенной в эксплуатацию, при необходимости может быть оформлен Акт ввода в эксплуатацию пользователем КСО или сотрудником уполномоченного АСЦ (в этом случае Акт должен быть заверен печатью АСЦ).

10.8. Если при проведении пуско-наладочных работ произошел отказ, требующий проведения ремонтно-восстановительных работ, то необходимо обратиться в сервисный центр изготовителя или другую обслуживающую КСО организацию.

11. Свидетельство о приёмке

Касса самообслуживания АТОЛ 3212 miniPC

Серийный № _____

Дата изготовления _____

соответствует техническим требованиям и признана годной к эксплуатации.

М.П.

_____

(личные подписи, оттиски личных клейм должностных лиц организации, ответственной за приемку изделия)

12. Свидетельство об упаковке

Касса самообслуживания АТОЛ 3212 miniPC упакована согласно требованиям действующей технической документации.

Дата упаковки_____

Упаковку произвёл_____

13. Акт ввода КСО в эксплуатацию

(Заполняется при необходимости на усмотрение пользователя КСО)

Касса самообслуживания модели АТОЛ 3212 miniPC

Серийный №_____

Дата изготовления_____

_____

введена в эксплуатацию / забракована (нужное вписать)

_____

наименование и адрес организации (пользователя КСО)

_____

или Ф.И.О., адрес места жительства индивидуального предпринимателя-пользователя КСО

_____

наименование организации, осуществляющей обслуживание КСО и ее адрес

_____

или ФИО и адрес индивидуального предпринимателя, осуществляющего обслуживание КСО

Дата ввода в эксплуатацию «__» _____ _____ г.

14. Отметки о техническом обслуживании

(Заполняются техническими специалистами в случае обращения пользователя КСО к изготовителю КСО или другую обслуживающую КСО сервисную организацию)

Дата	Замечания о техническом состоянии	Должность, Ф.И.О. ответственного лица	Подпись, М. П.

15. Сведения о ремонтах узлов КСО

(Заполняются техническими специалистами в случае обращения пользователя КСО к изготовителю КСО или другую обслуживающую КСО сервисную организацию. В случае ремонта по гарантии заполняется только техническими специалистами предприятия-изготовителя или АСЦ)

Дата		Характер неисправности / Принятые меры	Сервисная организация / Ф. И.О. лица, проводившего ремонт	Подпись, М. П.
поступ-ления	выхода			

16. Маркировка КСО

Четыре элемента марки-пломбы наклеиваются на крышку, закрывающую материнскую плату и другие электронные составляющие так, чтобы было невозможно получить доступ к внутренней части КСО без разрушения марок-пломб. Шильдик наклеивается на заднюю поверхность корпуса КСО.

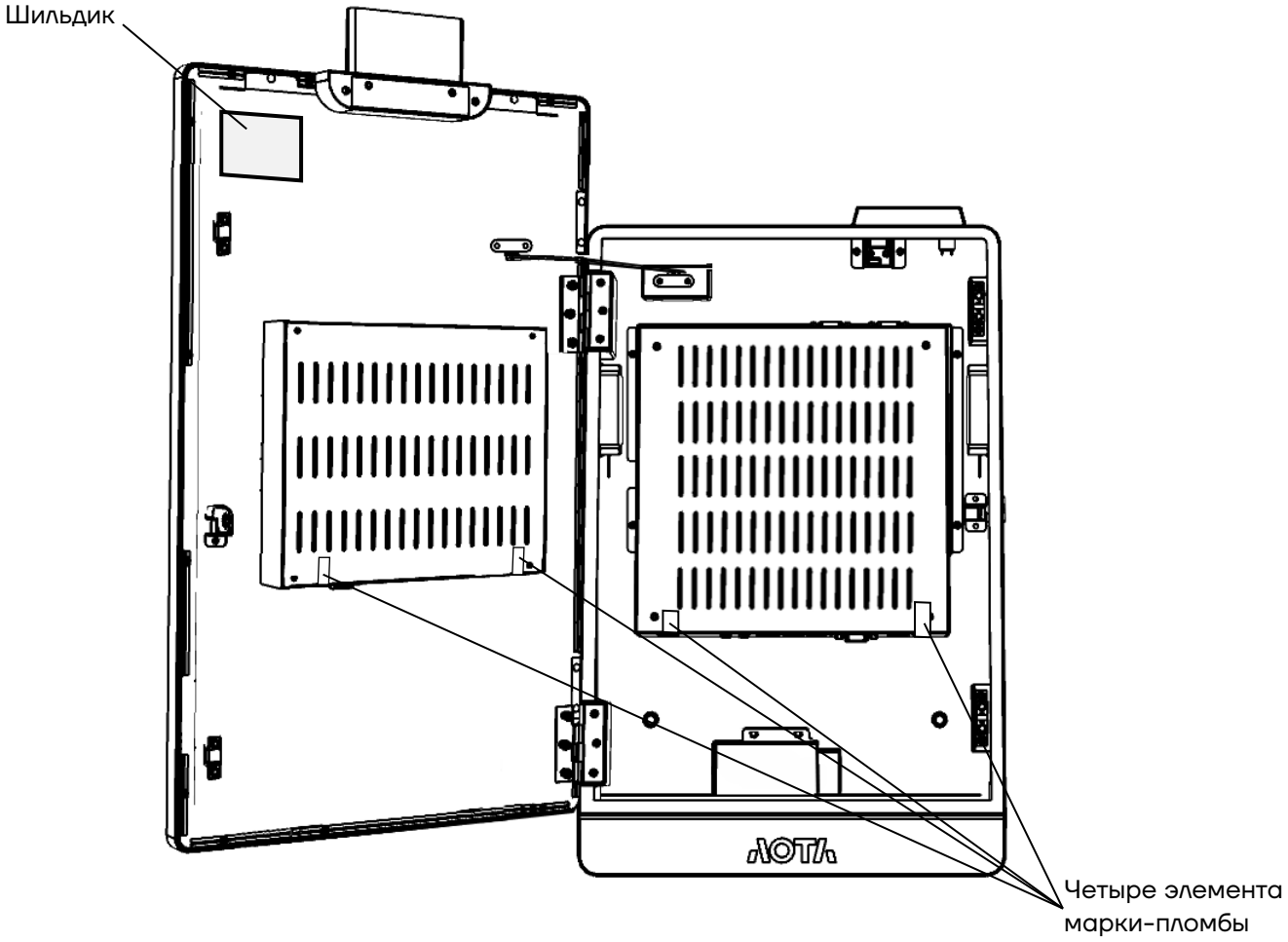

Рисунок 1. Расположение маркировки корпуса КСО АТОЛ 3212 miniPC (кабели условно не показаны)

17. Акт вывода КСО из эксплуатации

Касса самообслуживания АТОЛ 3212 miniPC

Серийный №_____

Изготовлена_____

_____

(причина прекращения обслуживания КСО)

_____

(номер акта о прекращении обслуживания КСО)

_____

Специалист, производивший вывод КСО из эксплуатации	Пользователь
_____	_____
(должность, Ф.И.О, подпись)	(должность, Ф.И.О, подпись, М. П.)

Дата вывода из эксплуатации «____» _____ _____ г.

18. Заявка на гарантийный ремонт

1. Касса самообслуживания АТОЛ 3212 miniPC.

Серийный №_____

Дата изготовления_____

2. Наименование и адрес изготовителя:

ООО «АТОЛ», 129085, Москва, ул. Годовикова, д. 9, стр. 17, этаж 4, пом. 5.

3. Дата ввода в эксплуатацию «___» _____ _____г.
4. Наименование и адрес организации-пользователя _____

_____

5. Наработка КСО с начала эксплуатации до отказа, ч. _____
6. Внешние проявления отказа _____

_____

7. Принятые меры (номер отказавшего блока, позиция и тип отказавшего элемента, предполагаемая причина отказа)_____

_____

Специалист, ответственный
за ремонт КСО

_____
(подпись)

_____
(фамилия, инициалы)

Сервисная организация

_____
(подпись)

_____
(фамилия, инициалы)

« » _____ _____ г.

М. П.

Пользователь КСО

_____
(подпись)

_____
(фамилия, инициалы)

« » _____ _____ г.

М. П.

М. П.
(место печати предприятия-изготовителя)

Заявка на гарантийный ремонт

1. Касса самообслуживания АТОЛ 3212 miniPC.

Серийный №_____

Дата изготовления_____

2. Наименование и адрес изготовителя:

ООО «АТОЛ», 129085, Москва, ул. Годовикова, д. 9, стр. 17, этаж 4, пом. 5.

3. Дата ввода в эксплуатацию «___» _____ _____г.
4. Наименование и адрес организации-пользователя _____

_____

5. Наработка КСО с начала эксплуатации до отказа, ч. _____
6. Внешние проявления отказа _____

_____

7. Принятые меры (номер отказавшего блока, позиция и тип отказавшего элемента, предполагаемая причина отказа)_____

_____

Специалист, ответственный
за ремонт КСО

_____
(подпись)

_____
(фамилия, инициалы)

Сервисная организация

_____
(подпись)

_____
(фамилия, инициалы)

« » _____ _____ г.

М. П.

Пользователь КСО

_____
(подпись)

_____
(фамилия, инициалы)

« » _____ _____ г.

М. П.

М. П.
(место печати предприятия-изготовителя)

Заявка на гарантийный ремонт

1. Касса самообслуживания АТОЛ 3212 miniPC.

Серийный №_____

Дата изготовления_____

2. Наименование и адрес изготовителя:

ООО «АТОЛ», 129085, Москва, ул. Годовикова, д. 9, стр. 17, этаж 4, пом. 5.

3. Дата ввода в эксплуатацию «___» _____ _____г.
4. Наименование и адрес организации-пользователя _____

_____

5. Наработка КСО с начала эксплуатации до отказа, ч. _____
6. Внешние проявления отказа _____

_____

7. Принятые меры (номер отказавшего блока, позиция и тип отказавшего элемента, предполагаемая причина отказа)_____

_____

Специалист, ответственный
за ремонт КСО

_____
(подпись)

_____
(фамилия, инициалы)

Сервисная организация

_____
(подпись)

_____
(фамилия, инициалы)

« » _____ _____ г.

М. П.

М. П.
(место печати предприятия-изготовителя)

Пользователь КСО

_____
(подпись)

_____
(фамилия, инициалы)

« » _____ _____г.

М. П.

Паспорт

Версия документа от 10.04.2025

Компания АТОЛ

ул. Годовикова, д. 9, стр. 17, этаж 4,
пом. 5, Москва 129085

+7 (495) 730-7420
www.atol.ru